■U-13全国選抜ジュニアテニス選手権大会関東予選女子

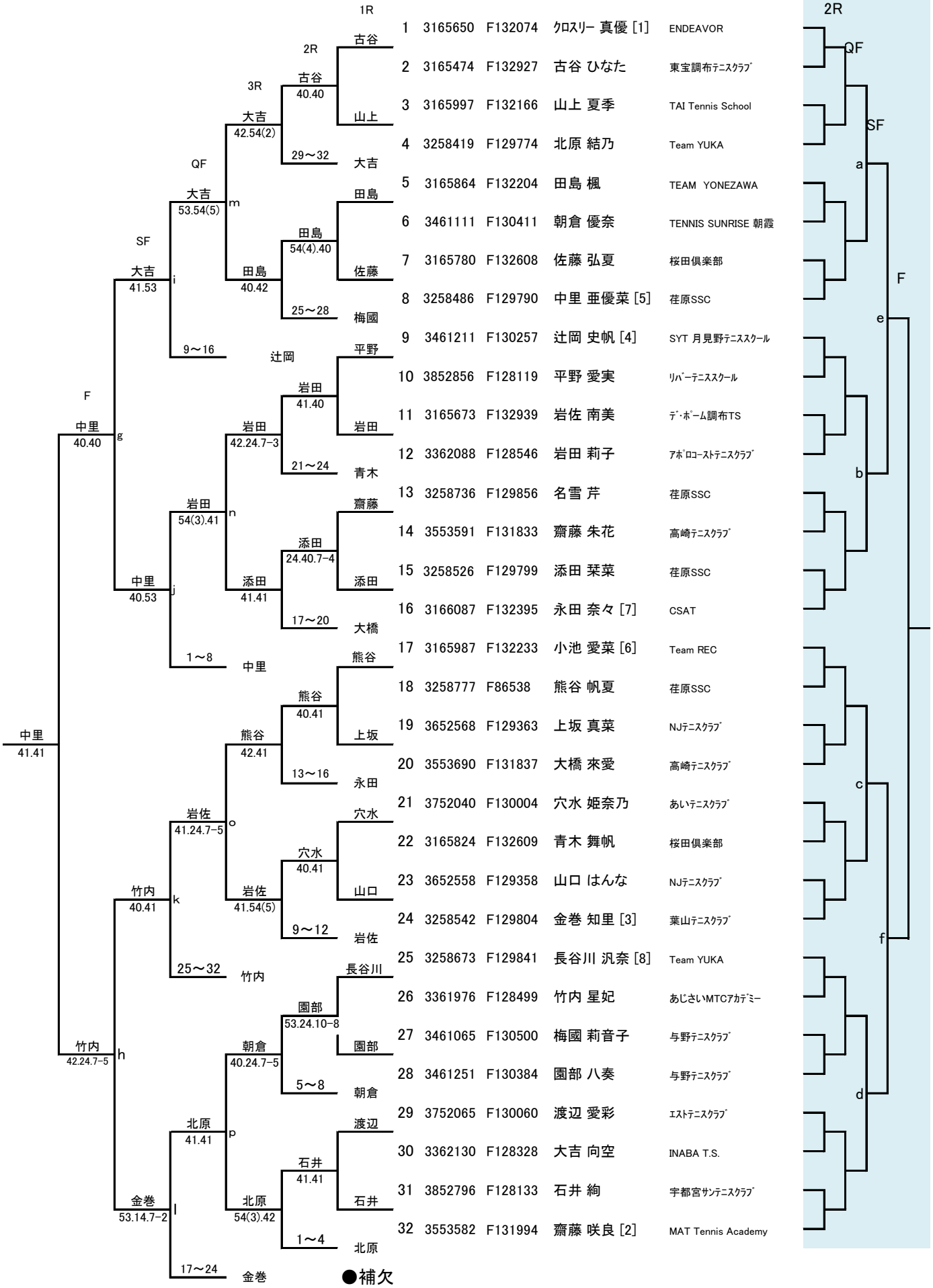

1	3165650	F132074	ｸﾛｽﾘｰ 真優 [1]	ENDEAVOR
2	3165474	F132927	古谷 ひなた	東宝調布ﾃﾆｽｸﾗﾌﾞ
3	3165997	F132166	山上 夏季	TAI Tennis School
4	3258419	F129774	北原 結乃	Team YUKA
5	3165864	F132204	田島 楓	TEAM YONEZAWA
6	3461111	F130411	朝倉 優奈	TENNIS SUNRISE 朝霞
7	3165780	F132608	佐藤 弘夏	桜田倶楽部
8	3258486	F129790	中里 亜優菜 [5]	荏原SSC
9	3461211	F130257	辻岡 史帆 [4]	SYT 月見野ﾃﾆｽｽｸｰﾙ
10	3852856	F128119	平野 愛実	ﾘﾊﾞｰﾃﾆｽｽｸｰﾙ
11	3165673	F132939	岩佐 南美	ﾃﾞ･ﾎﾟｰﾑ調布TS
12	3362088	F128546	岩田 莉子	ｱﾎﾟﾛｺｰｽﾄﾃﾆｽｸﾗﾌﾞ
13	3258736	F129856	名雪 芹	荏原SSC
14	3553591	F131833	齋藤 朱花	高崎ﾃﾆｽｸﾗﾌﾞ
15	3258526	F129799	添田 栞菜	荏原SSC
16	3166087	F132395	永田 奈々 [7]	CSAT
17	3165987	F132233	小池 愛菜 [6]	Team REC
18	3258777	F86538	熊谷 帆夏	荏原SSC
19	3652568	F129363	上坂 真菜	NJﾃﾆｽｸﾗﾌﾞ
20	3553690	F131837	大橋 來愛	高崎ﾃﾆｽｸﾗﾌﾞ
21	3752040	F130004	穴水 姫奈乃	あいﾃﾆｽｸﾗﾌﾞ
22	3165824	F132609	青木 舞帆	桜田倶楽部
23	3652558	F129358	山口 はんな	NJﾃﾆｽｸﾗﾌﾞ
24	3258542	F129804	金巻 知里 [3]	葉山ﾃﾆｽｸﾗﾌﾞ
25	3258673	F129841	長谷川 汎奈 [8]	Team YUKA
26	3361976	F128499	竹内 星妃	あじさいMTCｱｶﾃﾞﾐｰ
27	3461065	F130500	梅國 莉音子	与野ﾃﾆｽｸﾗﾌﾞ
28	3461251	F130384	園部 八奏	与野ﾃﾆｽｸﾗﾌﾞ
29	3752065	F130060	渡辺 愛彩	ｴｽﾄﾃﾆｽｸﾗﾌﾞ
30	3362130	F128328	大吉 向空	INABA T.S.
31	3852796	F128133	石井 絢	宇都宮ｻﾝﾃﾆｽｸﾗﾌﾞ
32	3553582	F131994	齋藤 咲良 [2]	MAT Tennis Academy

●補欠

1	3165959	F132292	山倉 実桜	CSAT
2	3166185	F132573	馬場 アリーチェ	町田ﾛｰﾝﾃﾆｽｸﾗﾌﾞ