■14歳以下女子

●シード順位
①穂積絵莉
②鮎川真奈
③沼尻泰代
④柳原　涼

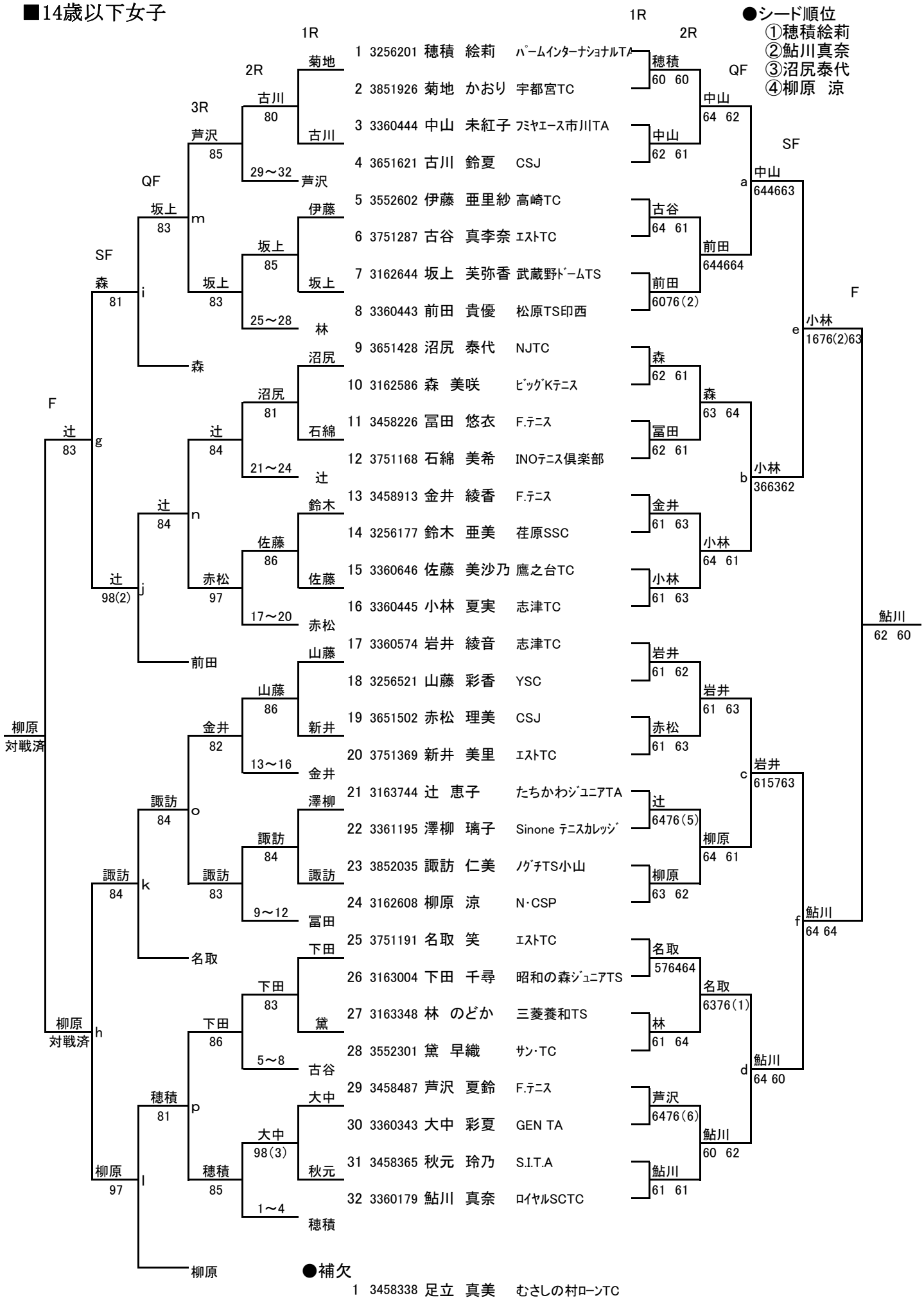

●補欠

1 3458338 足立　真美　むさしの村ﾛｰﾝTC

2 3360329 盛重　翔子　ﾌﾐﾔｴｰｽ市川TA