■14歳以下女子

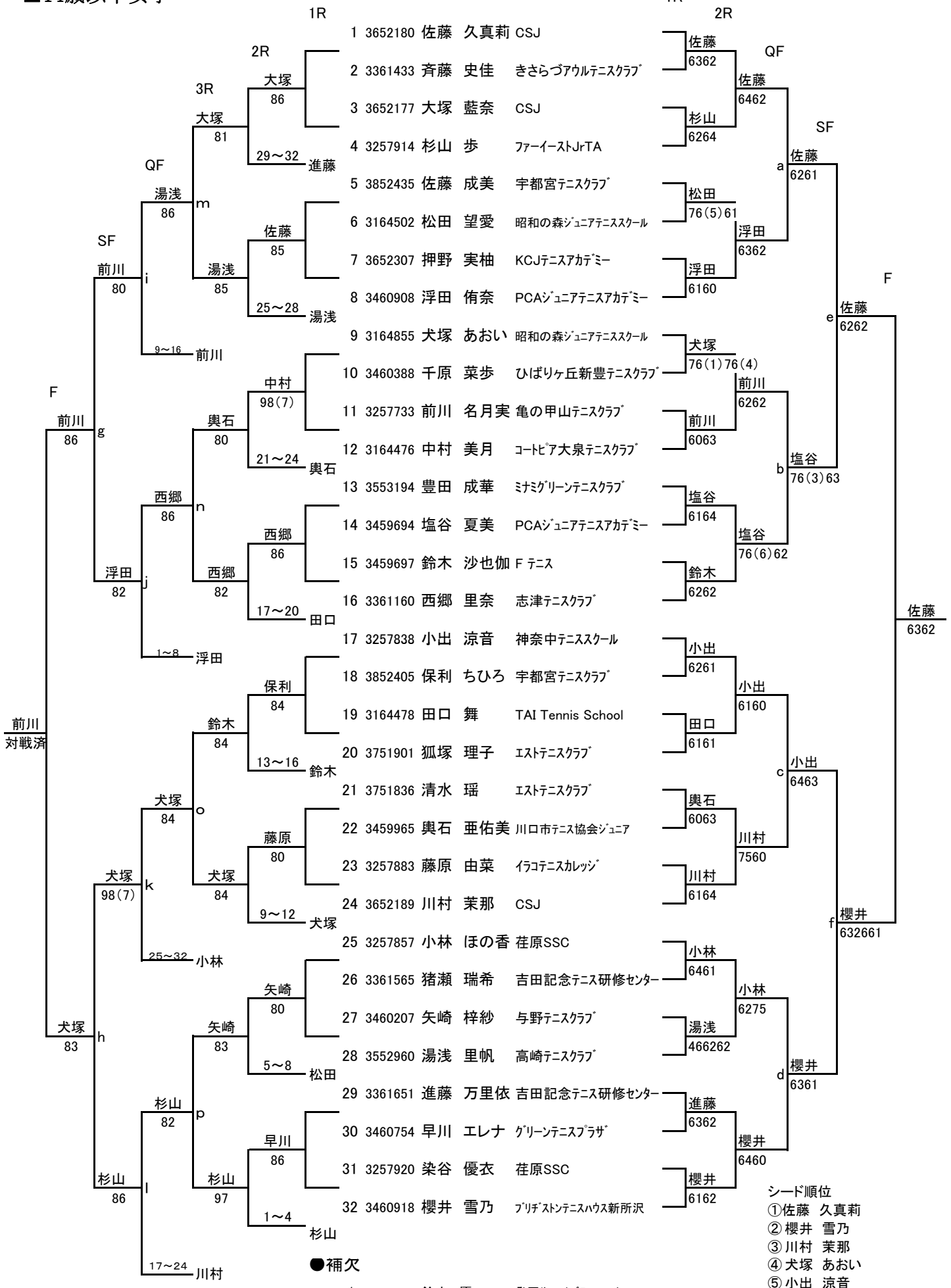

●補欠

1 3257995 鈴木 優 登戸サンライズテニスコート
2 3361557 亀山 もな TAC
3 3164804 神鳥 舞 桜田倶楽部MTSジュニアアカデミー

シード順位
①佐藤 久真莉
②櫻井 雪乃
③川村 茉那
④犬塚 あおい
⑤小出 涼音
⑥浮田 侑奈
⑦小林 ほの香
⑧西郷 里奈