■12歳以下男子

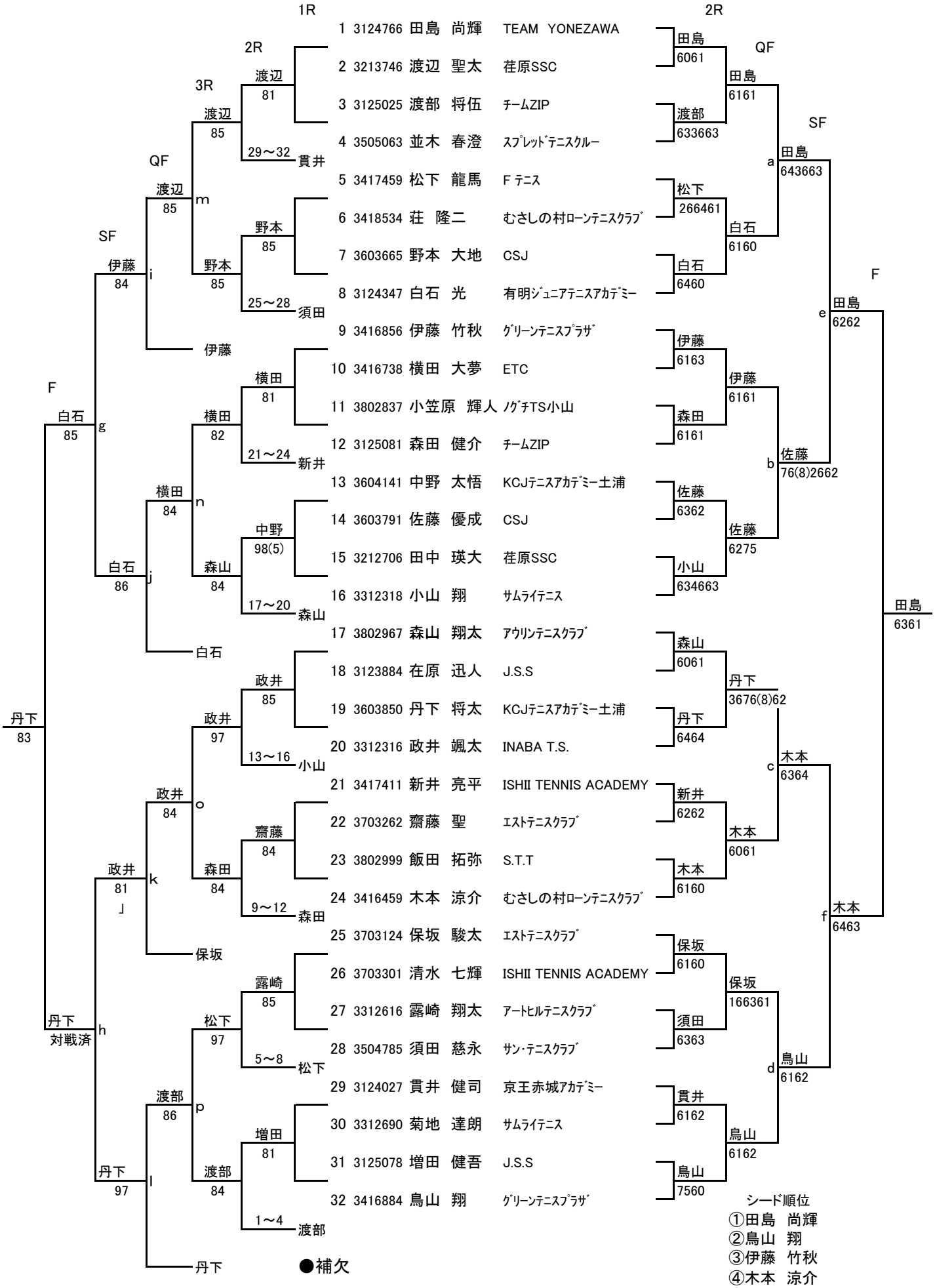

●補欠

1 3212743 岡部 創太 シンズあざみ野テニスチーム
2 3213188 北岡 志之 ラックテニスガーデン
3 3212334 國見 亘 荏原SSC
4 3212531 徳 航太 リビエラ逗子マリーナテニススクール

シード順位

①田島 尚輝
②鳥山 翔
③伊藤 竹秋
④木本 涼介
⑤白石 光
⑥森山 翔太
⑦小山 翔
⑧保坂 駿太