■12歳以下女子

●シード順位
①佐渡千春
②佐々木遥
③大河真由
④福田詩織

1	3163157	佐渡　千春	昭和の森ｼﾞｭﾆｱTS
2		Bye	
3	3651980	末満　まろか	T-1ｲﾝﾄﾞｱTS
4	3459185	小野　七星	埼玉県ﾃﾆｽ協会
5	3552836	女部田　旺	高崎TC
6	3852108	佐藤　ひなた	サトウGTC
7		Bye	
8	3163178	玉谷　日菜	J.S.S
9	3360809	大河　真由	志津TC
10		Bye	
11	3459169	宇津木　彩乃	F ﾃﾆｽ
12	3256863	江尻　美奈	大島ﾌﾗﾜｰﾃﾆｽｶﾞｰﾃﾞﾝ
13	3163548	其田　桃子	ﾁｰﾑZIP
14	3852045	米田　理沙	ｱｳﾘﾝTC
15		Bye	
16	3163760	臼井　沙耶	京王赤城ｱｶﾃﾞﾐｰ
17	3552632	清水　綾乃	ﾗ･ﾎﾟｰﾑあすなろﾗｹｯﾄｸﾗﾌﾞ
18		Bye	
19	3163547	南　文乃	J.S.S
20	3360684	樗木　こころ	初石TC
21	3751744	中谷　彩	エストTC
22	3360899	小野　瑞希	ﾛｲﾔﾙSCTC
23		Bye	
24	3164192	福田　詩織	武蔵野ﾄﾞｰﾑTS
25	3256895	伊藤　佑寧	荏原SSC
26		Bye	
27	3651810	井口　貴美	NJTC
28	3552436	井上　咲良	一筆TC
29	3751648	伊丹　日奈子	エストTC
30	3257084	三家本　琴乃	荏原SSC
31		Bye	
32	3256896	佐々木　遥	荏原SSC

●補欠
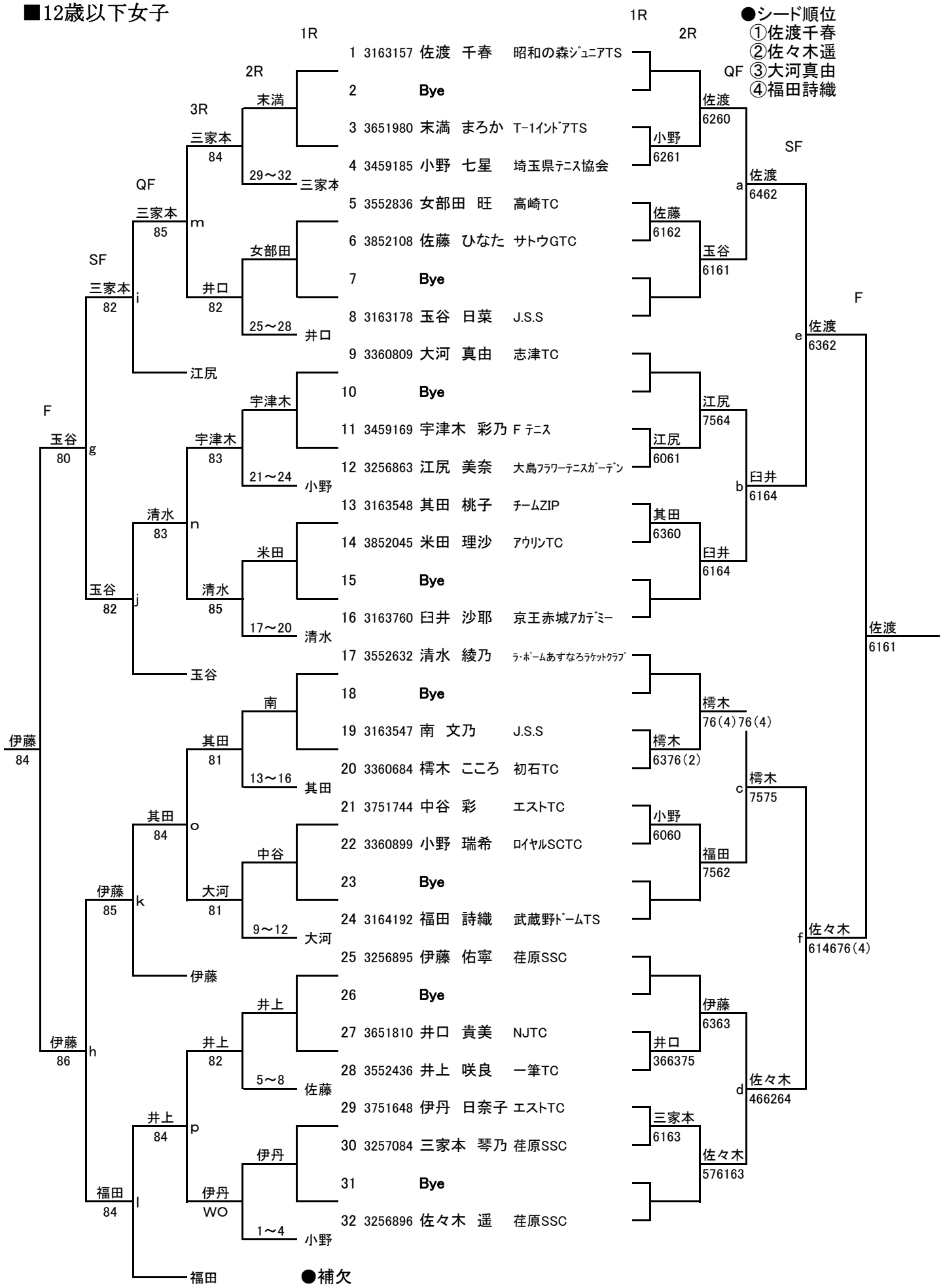
1	3256020	木村　有希	荏原SSC
2	3459426	平形　友香	ロイヤルパークTC