■12歳以下女子

●シード順位
①荒川夏帆
②高橋　唯
③渡辺仁美
④佐渡千春

1	3360877	荒川　夏帆	ｱｰﾄﾋﾙTC	
2		Bye		
3	3552632	清水　綾乃	ﾗ･ﾎﾟｰﾑあすなろﾗｹｯ	
4	3163221	細沼　千紗	SPORTS SUNRISE	
5	3651810	井口　貴美	NJTC	
6	3361023	斉藤　佳帆	きさらづｱｳﾙTC	
7		Bye		
8	3163000	田中　真子	三菱養和TS	
9	3163157	佐渡　千春	昭和の森ｼﾞｭﾆｱTS	
10		Bye		
11	3256896	佐々木　遥	荏原SSC	
12	3458610	天野　楓	F.ﾃﾆｽ	
13	3852122	町田　春希	ﾛｲﾔﾙTC	
14	3552436	井上　咲良	I.P.T.C	
15		Bye		
16	3552603	牛島　里咲	高崎TC	
17	3360380	西郷　幸奈	楠ｸﾗﾌﾞ	
18		Bye		
19	3651496	森崎　可南子	KCJTA土浦	
20	3256733	竹内　智美	JSSﾃﾆｽｱﾘｰﾅ相模	
21	3751500	樋口　みなみ	ｴｽﾄTC	
22	3751499	山下　友菜	ｴｽﾄTC	
23		Bye		
24	3163121	渡辺　仁美	ﾋﾞｯｸﾞKﾃﾆｽ	
25	3163543	早坂　真生	武蔵野ﾄﾞｰﾑTS	
26		Bye		
27	3458628	内田　帆乃佳	ﾛｲﾔﾙﾊﾟｰｸTC	
28	3163243	佐藤　涼香	ﾐﾔﾑﾗﾃﾆｽｾﾝﾀｰ	
29	3360941	古川　真実	吉田記念ﾃﾆｽ研修ｾ	
30	3852042	小室　朋華	宇都宮TC	
31		Bye		
32	3163158	高橋　唯	N･CSP	

●補欠
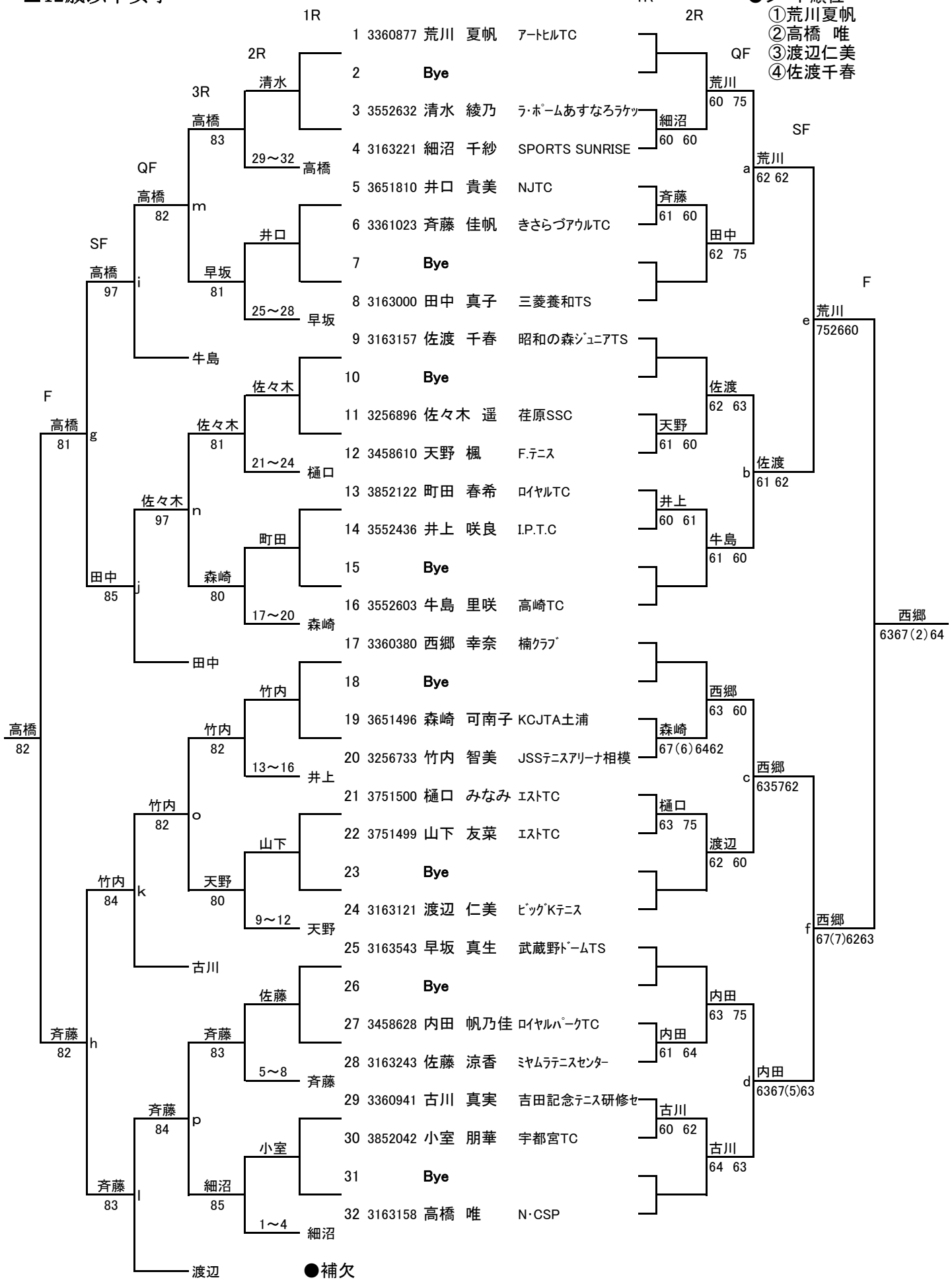
1	3162839	伊草　安海	成城ｼﾞｭﾆｱTA
2	3360893	斉藤　美羽	八千代SGｲﾝﾄﾞｱTS