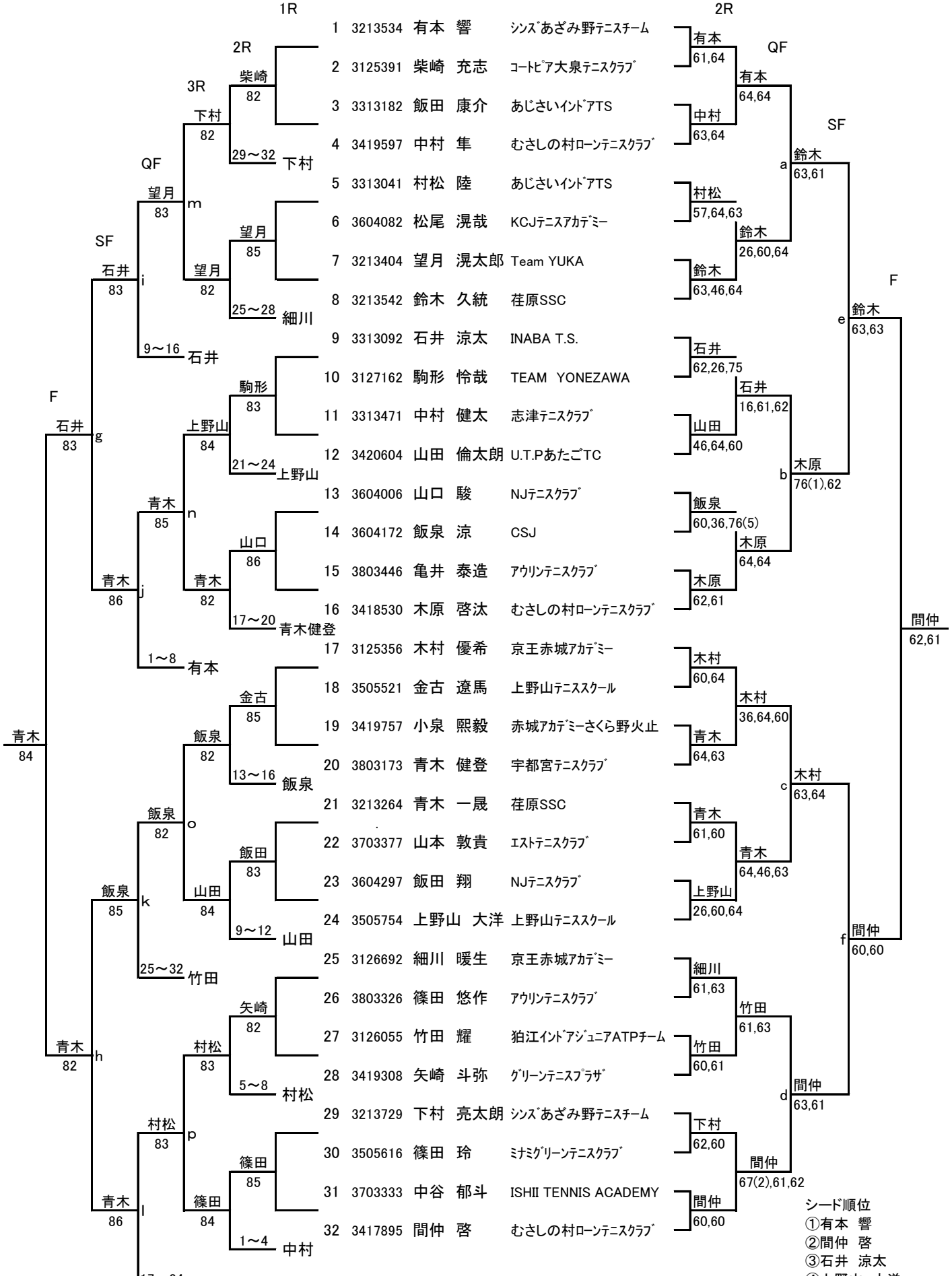■U-13全国選抜ジュニアテニス選手権大会関東予選男子