U-13RSK全国選抜ジュニアテニス選手権関東予選大会　女子

2009年9月5～7日

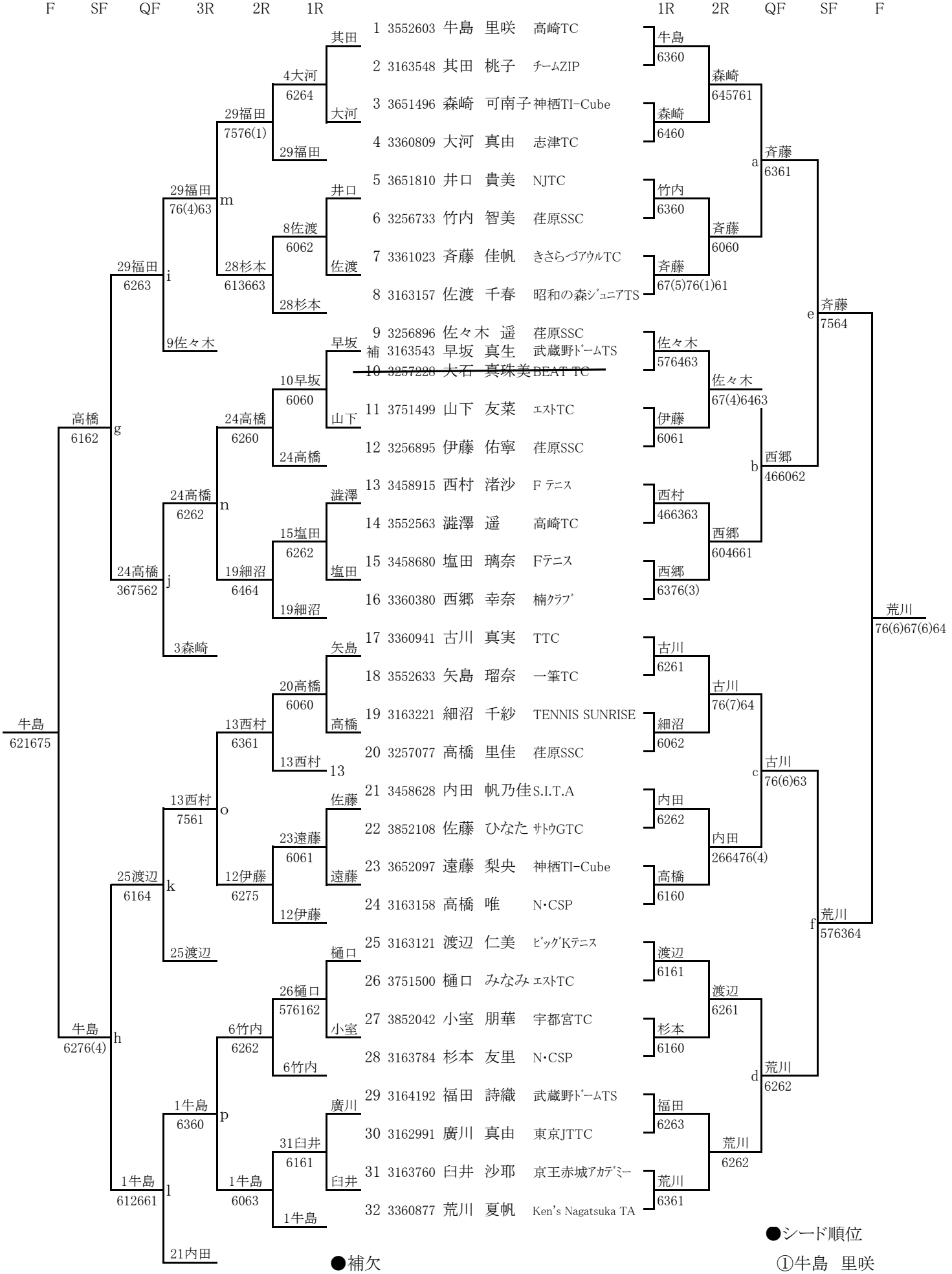

●シード順位

①牛島　里咲
②荒川　夏帆
③高橋　唯
④佐々木　遥

●補欠

1 3163543 早坂 真生 武蔵野ﾄﾞｰﾑTS
2 3163427 今田 愛香 東京JTTC