■U-15全国選抜ジュニアテニス選手権大会関東予選女子

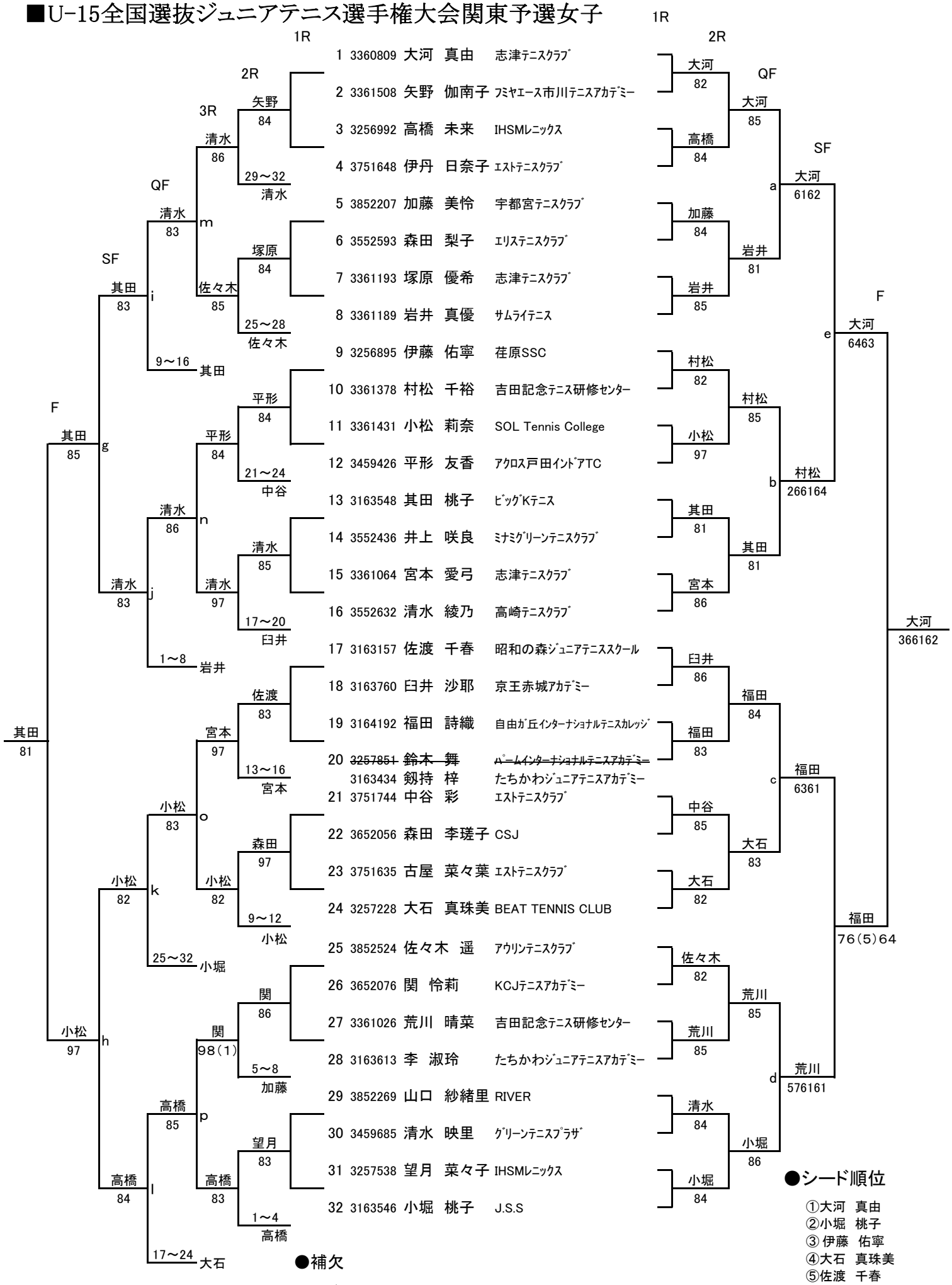

●シード順位

①大河　真由
②小堀　桃子
③伊藤　佑寧
④大石　真珠美
⑤佐渡　千春
⑥佐々木　遥
⑦清水　綾乃
⑧岩井　真優

●補欠

1 3163434 剱持　梓　たちかわｼﾞｭﾆｱﾃﾆｽｱｶﾃﾞﾐｰ
2 3257470 原口　沙絵　荏原SSC
3 3163805 木佐貫　香　たちかわｼﾞｭﾆｱﾃﾆｽｱｶﾃﾞﾐｰ