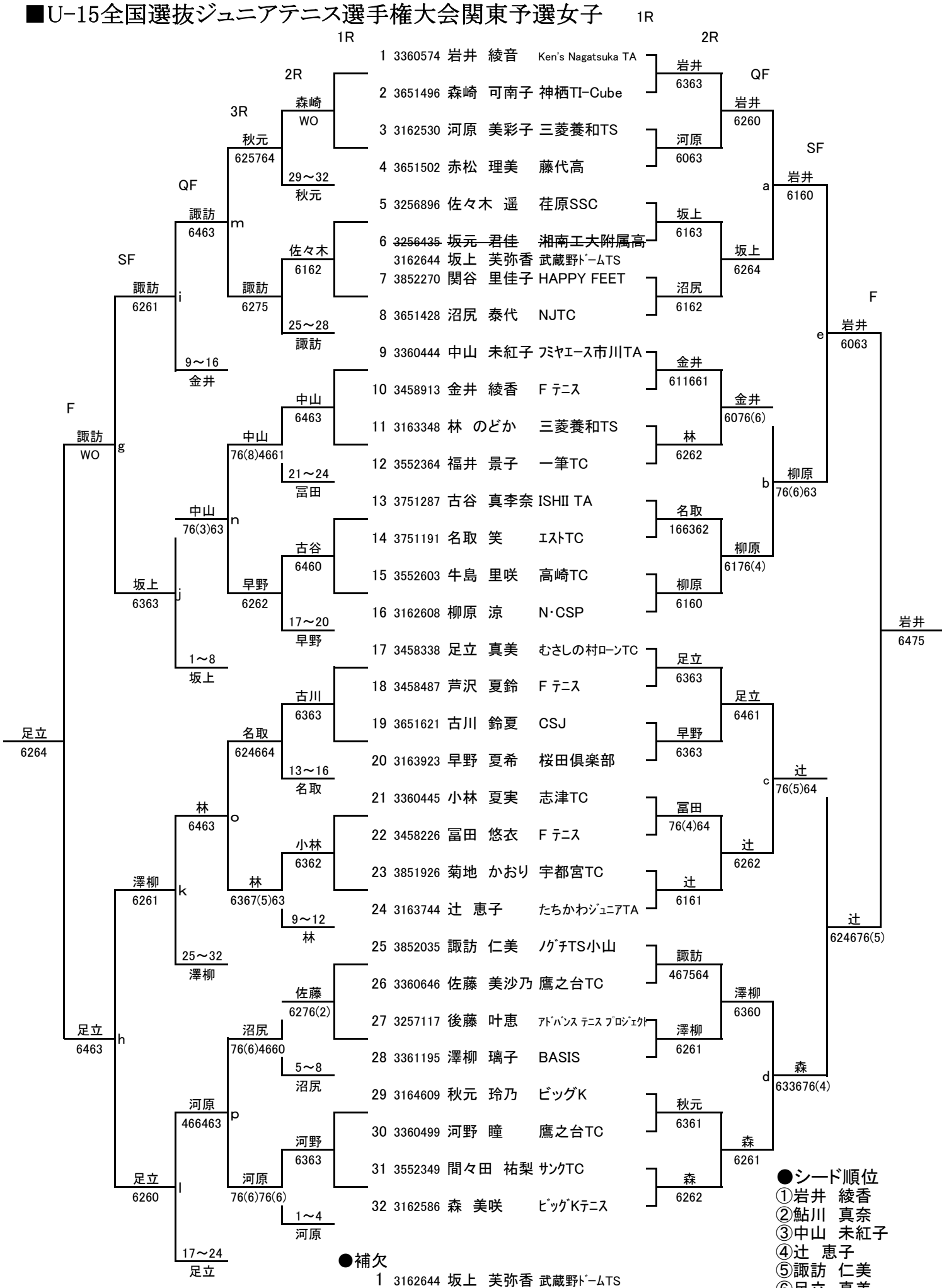■U-15全国選抜ジュニアテニス選手権大会関東予選女子