■全日本ジュニア選抜室内テニス選手権関東大会　女子

●シード順位

① 奥間安祐美
② 長谷川梨紗
③ 松田実季
④ 大竹志歩

1	3359668	奥間　安祐美	志津TC	
2	3161662	奥田　なる美	桜田倶楽部	
3	3255245	小金井　理恵	荏原SSC	
4	3551803	梅田　真希	Tｱｲｼﾞｭﾆｱ	
5	3751108	梁瀬　玲	エストTC	
6	3163462	桑田　寛子	武蔵野ドームTS	
7	3359931	美濃越　彩	東京学館高	
8	3651223	浦川　桃子	大洗ビーチTC	
9	3551866	松田　実季	高崎TC	
10	3359892	森本　美香	TTC	
11	3458984	堀之内　あゆみ	浦和学院高	
12	3459178	鈴木　直子	秀明英光高	
13	3457037	中野　知香	伊奈学園高	
14	3851432	横田　友見	作新学院高	
15	3360134	美濃越　舞	オールサムズTC	
16	3160900	矢野　舞子	桜田倶楽部	
17	3160807	伊従　智子	武蔵野ドームTS	
18	3456320	小島　典子	伊奈学園高	
19	3360511	小関　みちか	フミヤエース市川TA	
20	3552059	新井　夏未	サンクTC	
21	3255475	松井　麻実	相模原グリーンTC	
22	3163057	横田　那津美	JITC	
23	3851763	小林　悠子	作新学院高	
24	3162510	大竹　志歩	ビッグK	
25	3162942	関　真由美	ビッグK	
26	3750968	京嶋　亜弓	エストTC	
27	3651275	齋藤　仁美	藤代高	
28	3457733	多田　奈央	Fテニス	
29	3651935	宇田川　彩	守谷TC	
30	3160678	木川　里奈	東京JTTC	
31	3360284	小和瀬　麻帆	TTC	
32	3256481	長谷川　梨紗	PITA	

●補欠
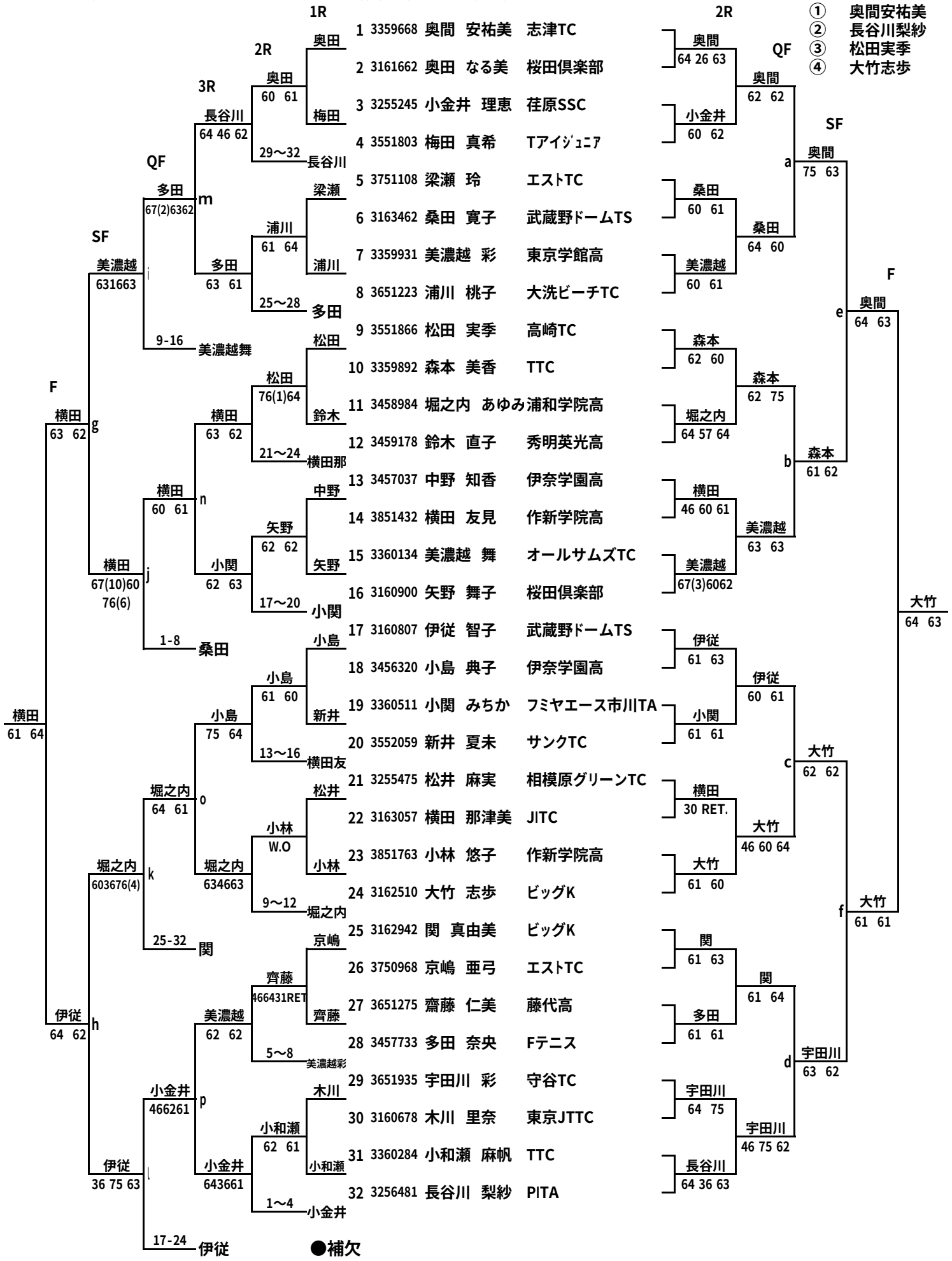
1	3255455	川口　瞳	荏原SSC
2	3256107	廣瀬　彩花	BEAT